Bike Shelters 2000
Art. Nr. 288700

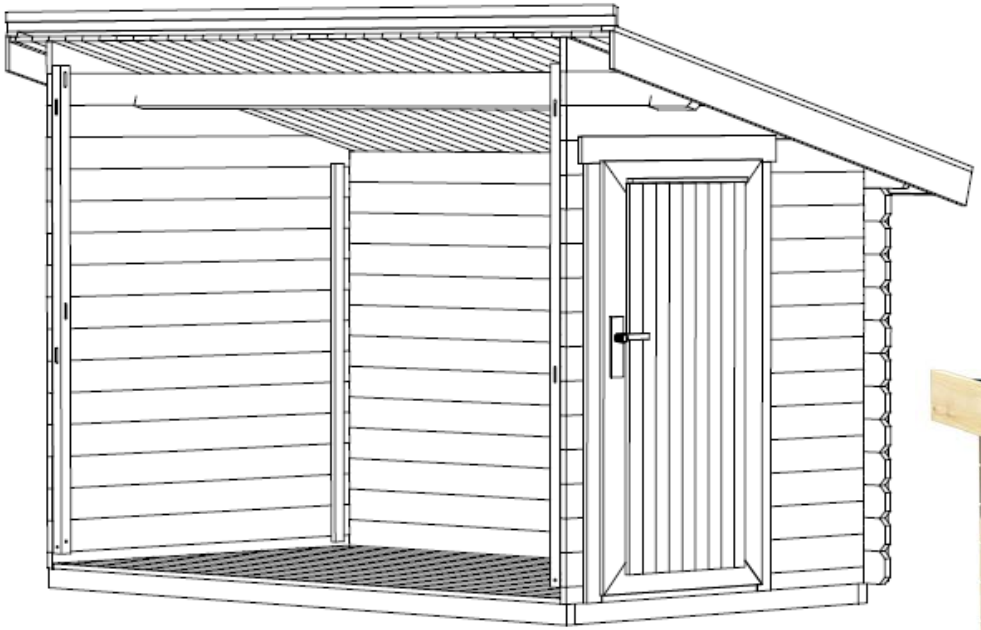

Art.Nr. 288700

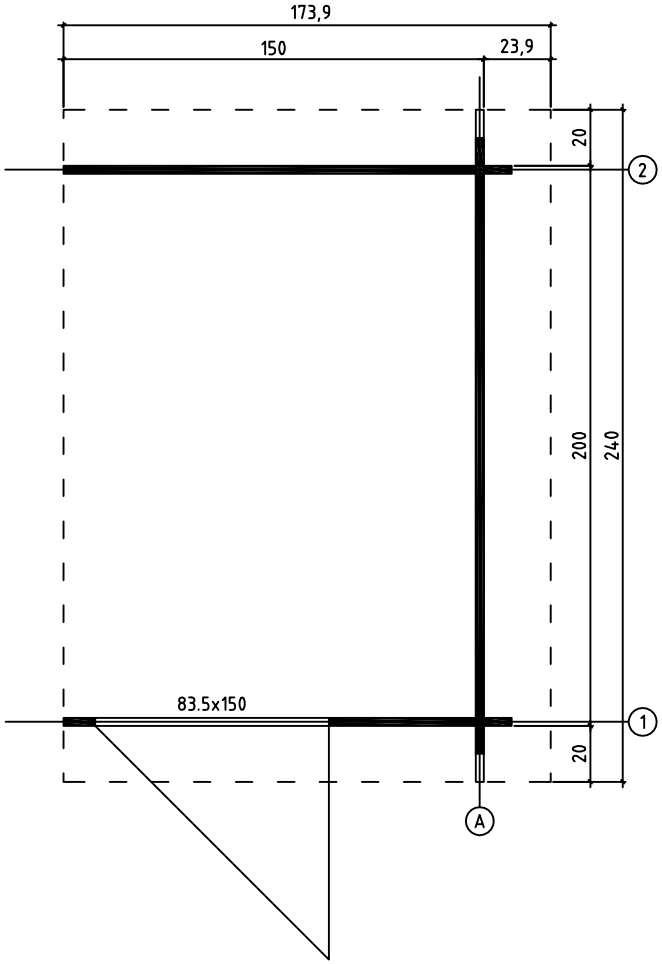

GROUNDPLAN - GRUNDPLAN - PLAN DE MASSE

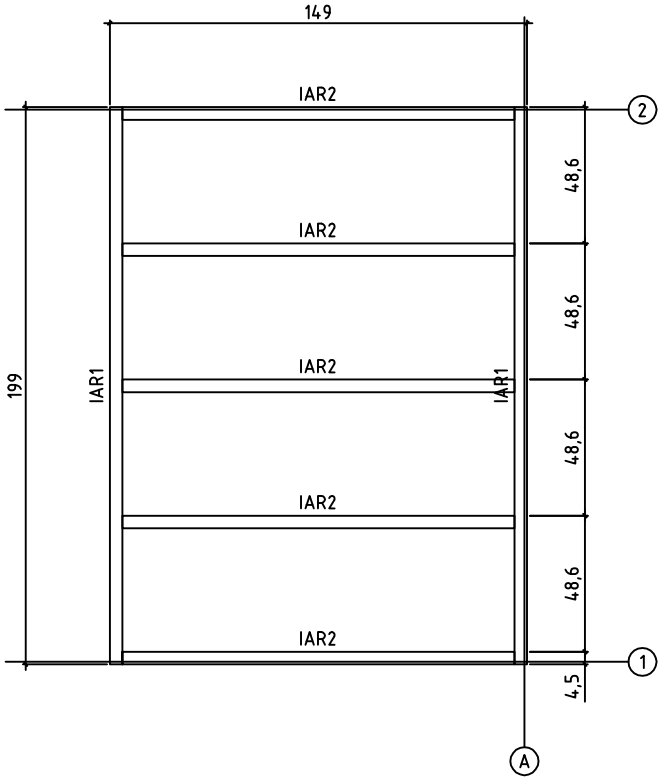

FOUNDATION - FUNDAMENT - FONDATION

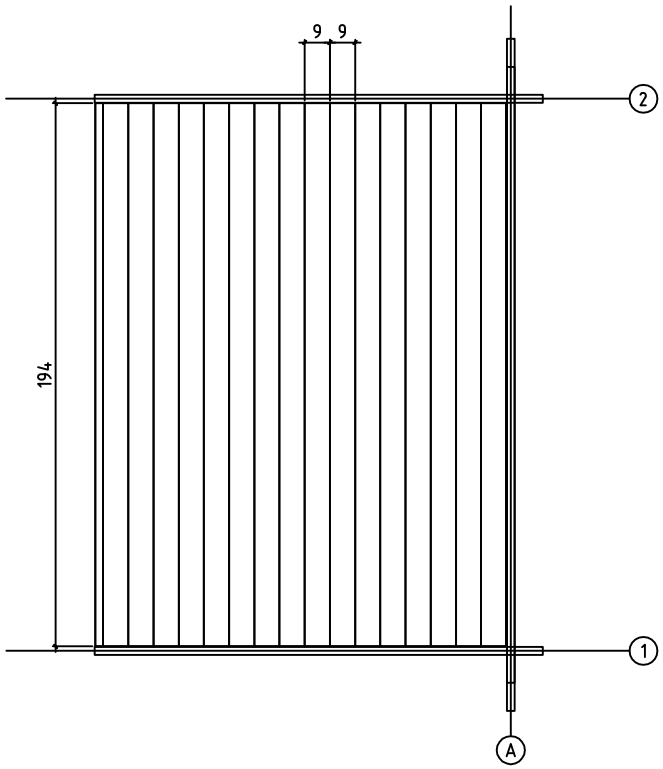

FLOOR BOARDS - FUSSBODENBRETTER - PLAN POSE PLANCHER

Art.Nr. 288700

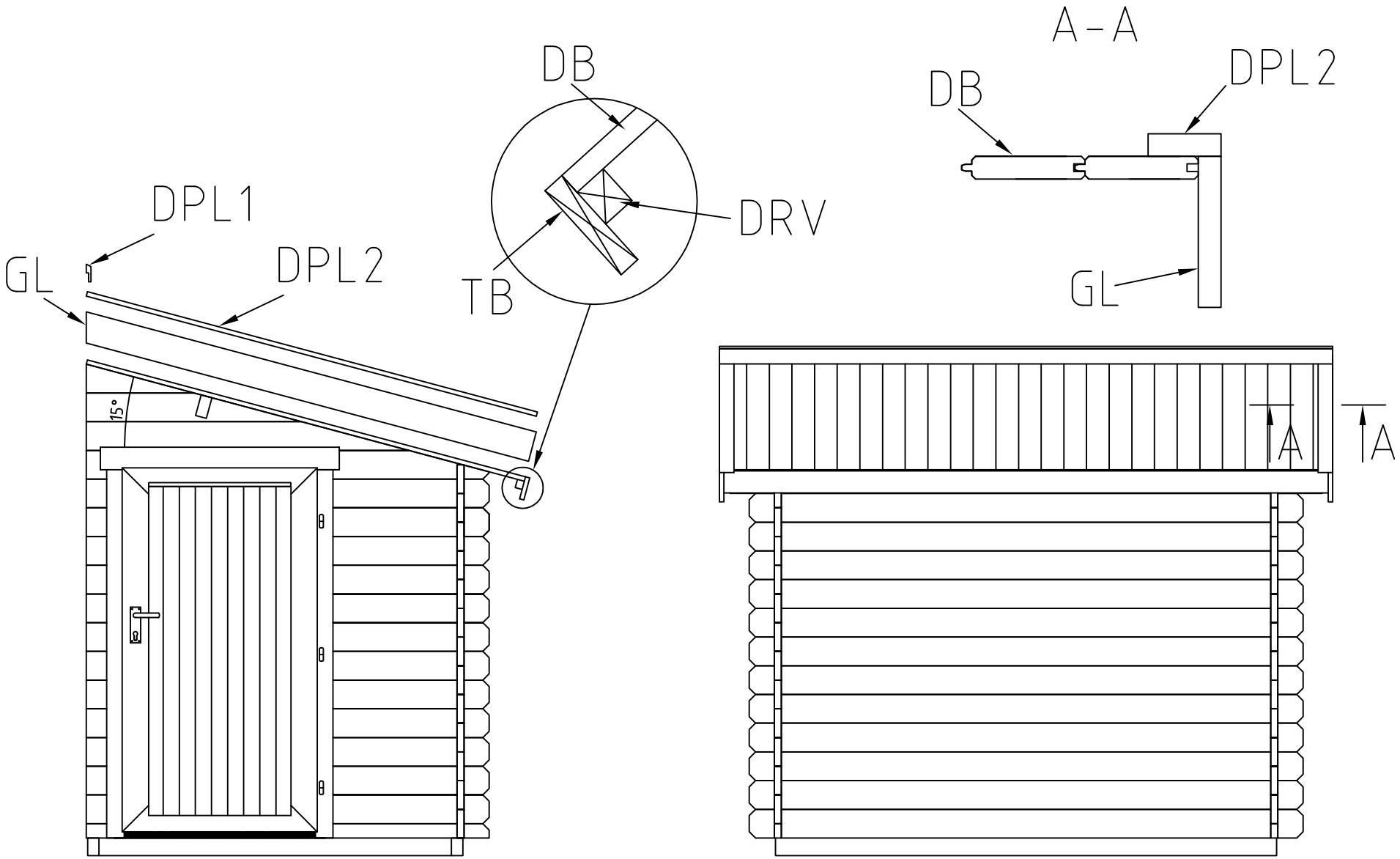

Art.Nr. 288700

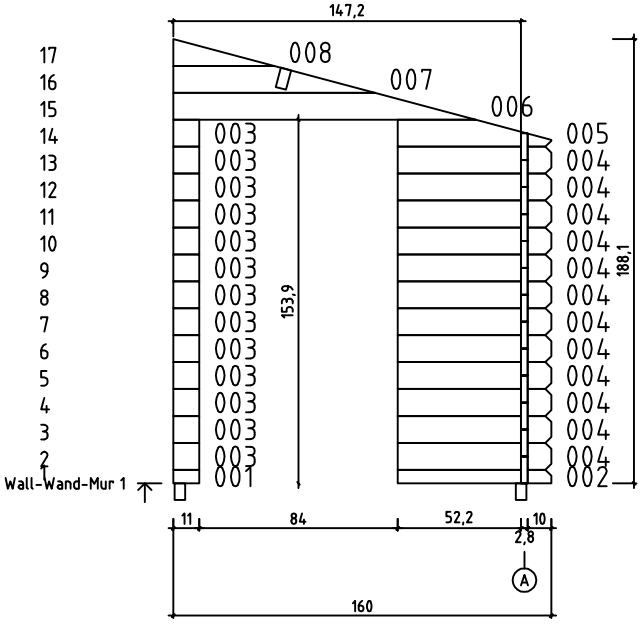

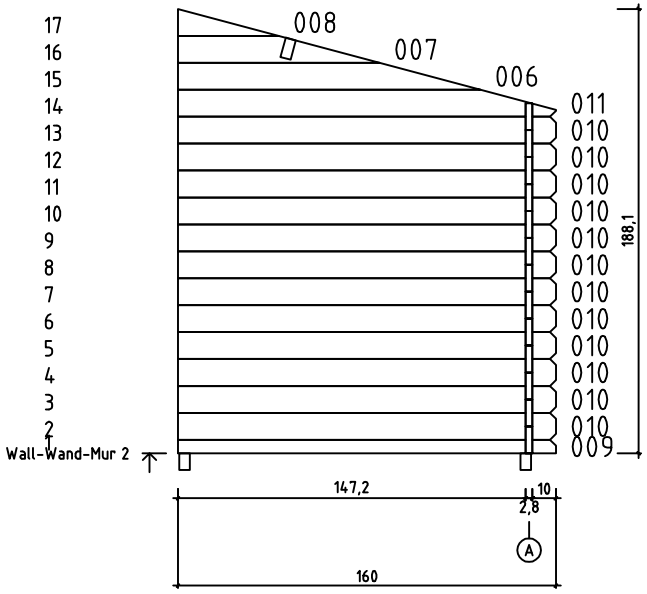

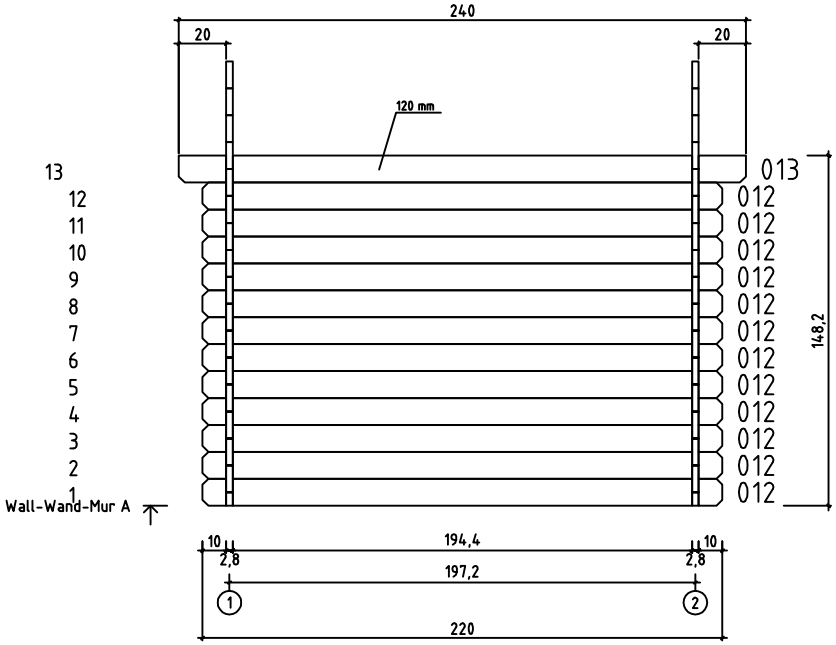

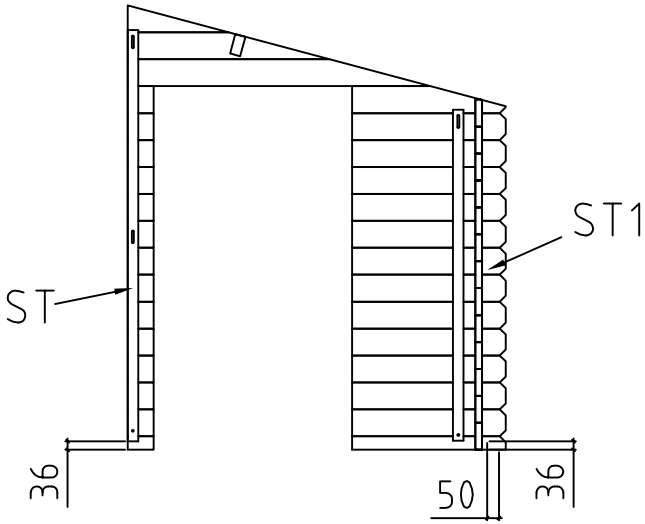

13.06.2016

Art.Nr. 288700

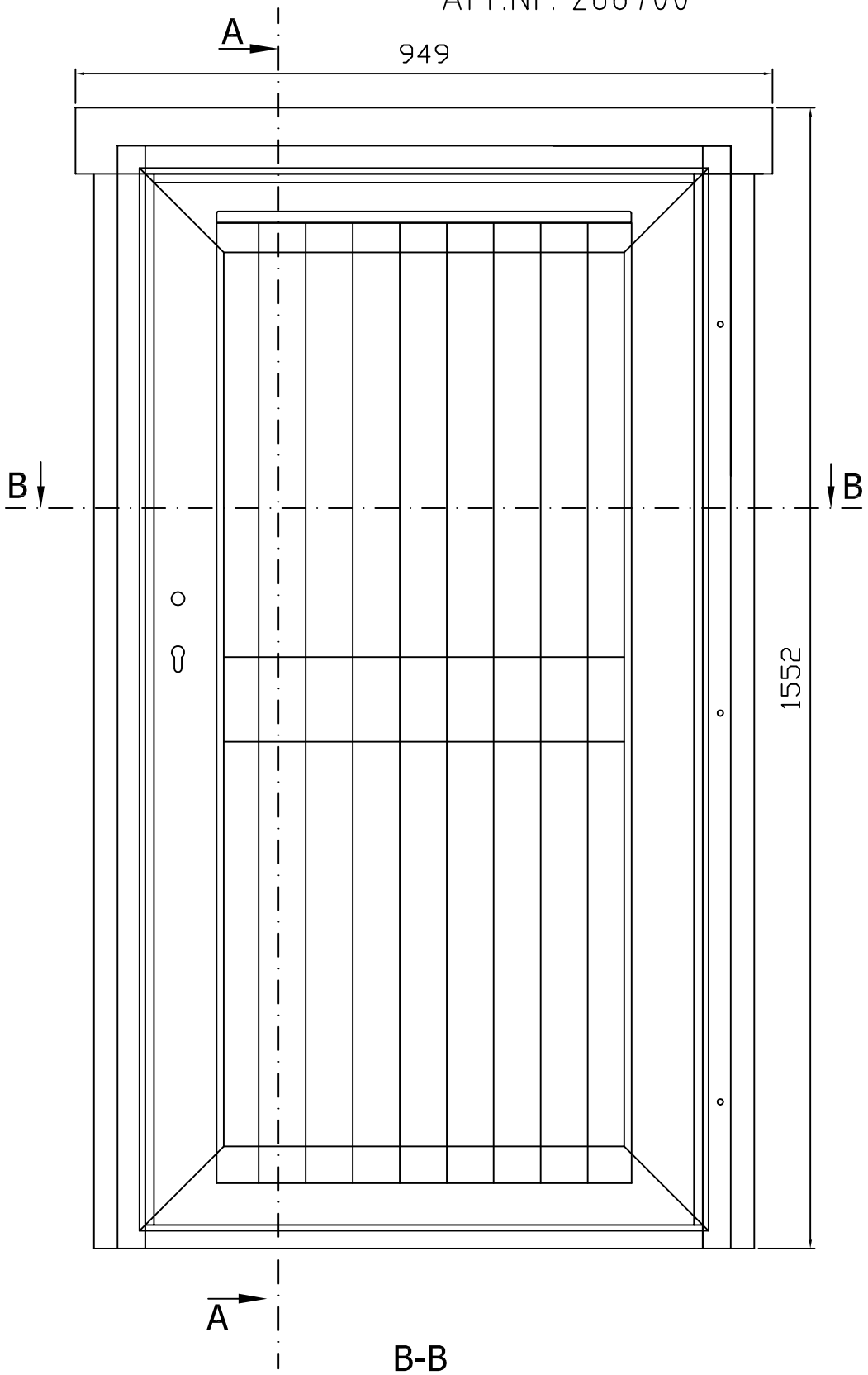

A-A

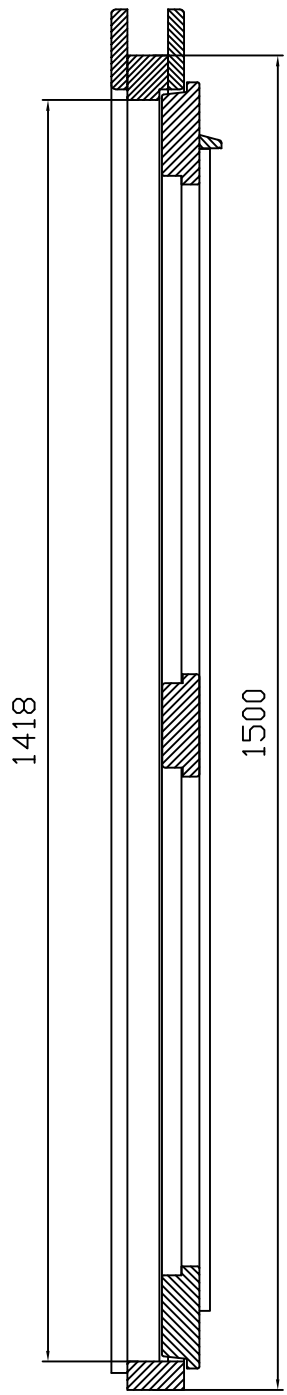

B-B

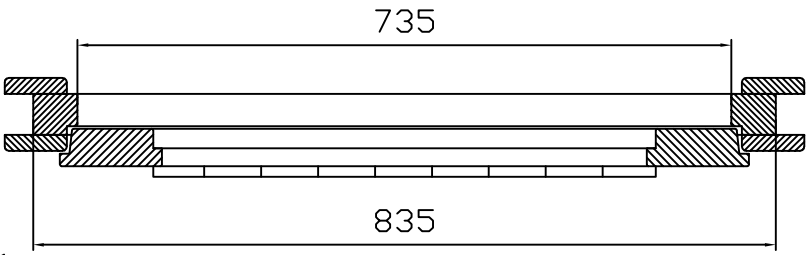

Pos	13.06.2016 Piecelist - Stücklist - Liste des composants Art. Nr. 288700 6/7	Q.	P. (mm)	L. (mm)
001		1	28x57	110
002	522 100	1	28x57	650
003		12	28x114	110
004	522 100	12	28x114	650
009	1472 100	1	28x57	1600
010	1472 100	12	28x114	1600
012	100 1944 100	12	28x114	2200
013	200 1944 200	1	28x120	2400
W1-1	456 008 007 006 005 003 1600	1		
W2-1	456 008 007 006 011 1600	1		
IAR1	FOUNDATION - FUNDAMENT - FONDATION	2	45x70	1990
IAR2	FOUNDATION - FUNDAMENT - FONDATION	5	45x70	1400
APR1	ROOF BEAM - DACHBALKEN - PANNE DE TOIT 200 1944 200	1	44x120	2400
	FLOOR BOARDS - FUSSBODENBRETTER - LAME DE PLANCHER	17	18x90	1940
DB	ROOF BOARDS - DACHBRETTER - VOLIGES	27	18x90	1800
	FLOOR FILLET-FUSSBODENLEISTE - CORNIERE DE FINITION DU PLANCHER		18x18	6.68
DPL1	ROOFING FELT FILLET - DACHPAPPENLEISTE - BAGUETTE DE FIXATION DU FEUTRE BITUMEUX	1	18x70	2436
DPL2	ROOFING FELT FILLET - DACHPAPPENLEISTE - - BAGUETTE DE FIXATION DU FEUTRE BITUMEUX	2	18x58	1850
TB	EAVES BOARD - TRAUFBRETT - BANDEAU DE TOIT	1	18x90	2400
DRV	ROOF EDGE REINFORCEMENT - DACHRANDVERSTÄRKUNG - - CORNIERE DE RENFORT DE BORD DE TOIT	1	28x34	2400
ST	STORM PROTECTION - STURMLEISTE - - LATTE ANTI-TEMPETE	2	22x45	2050
ST1	STORM PROTECTION - STURMLEISTE - - LATTE ANTI-TEMPETE	2	45x45	1740
GL	GABLE MOULDING - GIEBELLEISTE - - PLANCHE DE RIVE	2	18x120	1850

Pos	13.06.2016 Piecelist - Stücklist - Liste des composants Art. Nr. 288700 7/7	Q.	P. (mm)	L. (mm)
SH28	HAMMER BLOCK - SCHLAGHOLZ - CALLE DE FRAPPE 28mm	1		
HS16	SCREW FOR FUNDAMENT - SCHRAUBEN ZUR BEFISTIGUNG FUNDAMENT - - VIS POUR FONDATION	10	5x90	
HS16	SCREW FOR 1. WALL BEAM - SCHRAUBE FÜR 1. BOHLENREIHE - - VIS DE FIXATION DES FONDATIONS	4	5x90	
NF4	ZN NAIL FOR FLOOR - ZN NÄGEL FÜR FUSSBODENBRETTER - - CLOUS POUR PLANCHER	90	2x50	
NF2	ZN NAIL FOR FLOOR FILLET - ZN NÄGEL FÜR FUSSBODENLEISTE - - POINTE POUR CORNIERE DE FINITION DU PLANCHER	14	1.4x40	
HS18	SCREW FOR ROOF BEAMS - SCHRAUBEN FÜR DACHBALKEN - - VIS POUR PANNE DE TOIT	4	5x120	
NF4	ZN NAIL FOR ROOF - ZN NÄGEL FÜR DACHBRETTER - - POINTE POUR TOIT	60	2x50	
HS12	SCREW FOR EAVES BOARDS - SCHRAUBEN FÜR TRAUFBRETTER - - VIS DE FIXATION POUR BANDEAU DE TOIT	6	4x40	
HS12	SCREW FOR ROOF EDGE REINFORCEMENT - SCHRAUBEN FÜR DACHRANDVERSTÄRKUNG - VIS POUR RENFORT DE BORD DE TOIT	6	4x40	
HS9	SCREW FOR GABLE MOULDING - SCHRAUBEN FÜR GIEBELLEISTE - - VIS DE FIXATION POUR PLANCHE DE RIVE	8	3.5x50	
NF5	ZN NAIL FOR ROOFING FELT FILLET - ZN NÄGEL FÜR DACHPAPPENLEISTE - POINTE POUR BAGUETTE FIXATION FEUTRE BITUMEUX	10	2x40	
HS13	SCREW FOR ROOFING FELT FILLET - SCHRAUBEN FÜR DACHPAPPENLEISTE - VIS POUR FIXATION BAGUETTE DE FIXATION FEUTRE BITUMEUX	6	4x60	
BFS	BOLT FOR STORM PROTECTION - BOLZEN FÜR STURMLEISTE - - VIS POUR LAME ANTI-TEMPETE	4	6x60	
BFS	BOLT FOR STORM PROTECTION - BOLZEN FÜR STURMLEISTE - - VIS POUR LAME ANTI-TEMPETE	12	6x100	
DFS	WASHER FOR STORM PROTECTION - DICHTSCHEIBE FÜR STURMLEISTE - - RONDELLE POUR LAME ANTI-TEMPETE	16	D6	
SFS	NUT FOR STORM PROTECTION - SCHRAUBENMUTTER FÜR STURMLEISTE - ÉCROU POUR LAME ANTI-TEMPETE	16	D6	
HS25	SCREW FOR DOORSTEP - SCHRAUBEN FÜR SWELLE - - VIS DE FIXATION DU SEUIL DE PORTE	2	4.5x65	
TL5	SET OF DOOR LOCK COVERS - SCHLOSSBLENDEN - - SET DE GARNITURES DE SERRURE DE PORTE	1		
TL4	DOOR HANDLE FITTINGS-TÜRGRIFF - - GARNITURE DE POIGNÉE DE PORTE	1		
	CYLINDER -ZYLINDERSCHLOSS - CYLINDRE DE SERRURE	1	30/35	
	DOOR - TÜR - PORTE 835x1500 TC+O UL.2.100.IVP.MMWc	1		